Fişă tehnică produs

Specificatii



Harmony XVG, Coloana de semnalizare, 3 Unitati RGV, 24V, LED, BUZ, Montaj baza

XVGB3SW

Principale

gama de produse	Harmony XVG
Tip produs sau componenta	Coloană luminoasă monobloc complet precablată
unitate tip far sau baterie de indicatoare	3 unitati iluminate
Material	PC (UL94 V-2): glob ABS (UL94HB): tube body Aluminiu: tube
diametrul de montaj	60 mm
nume componenta	XVG
montare dispozitiv	Montare pe suport
sursa de lumina	LED stabil rosu LED stabil verde LED stabil chihlimbar
culoare indicator luminos	Roşu/portocaliu/verde
tip baza baterie de indicatoare	Baza cu sonerie integrata

Suplimentare

[Us] tensiune de alimentare nominala	24 V c.a./c.c.
sectiune cablu	0,33 mm²
tip de iesire discreta	PNP si NPN
[Uimp] tensiune nominala de tinere la impuls	0,5 kV
consum de curent	180 mA
nivel de zgomot	85 dB
putere consumata in W	4,1 W
frecventa fundamentala	2,64 kHz
greutate neta	0,25 kg

Mediu

certificari produs	UE EAC
temperatura ambietala pentru depozitare	-35…70 °C
temperatura ambientala de functionare	-10…50 °C
grad de protectie IP	IP42

Unitati de ambalare

Declinare de responsabilitate: Această documentaţie nu se substituie şi nu trebuie utilizată pentru stabilirea adecvării sau fiabilităţii acestor produse pentru aplicaţii utilizator

Unitate de masura pentru prima forma de impachetare	PCE
Număr de produse în pachet	1
Inaltime prima forma de impachetare	7,926 cm
Latime prima forma de impachetare	8,002 cm
Lungime prima forma de impachetare	31,039 cm
Greutate colet(Lbs)	350,0 g
Unitate de masura pentru a doua forma de impachetare	S04
Numar unitati in a doua forma de impachetare	21
Inaltime a doua forma de impachetare	30 cm
Latime a doua forma de impachetare	40 cm
Lungime a doua forma de impachetare	60 cm
Greutate a doua forma de impachetare	8,591 kg
Unitate de masura pentru a treia forma de impachetare	P06
Numar unitati in a treia forma de impachetare	84
Inaltime a treia forma de impachetare	75 cm
Latime a treia forma de impachetare	60 cm
Lungime a treia forma de impachetare	80 cm
Greutate a treia forma de impachetare	43 kg

Garanţie contractuală

Garantie (in luni)	18

Environmental Data

Schneider Electric isi propune sa atinga nivelul Net Zero pana in 2050 prin parteneriate la nivelul lantului de aprovizionare, materiale cu impact mai redus si circularitate, prin campania „Use Better, Use Longer, Use Again” pentru a extinde durata de viata a produselor si reciclabilitatea.

Environmental Data explicate >

Cum evaluam sustenabilitatea produselor >

Amprenta de mediu

Amprenta de carbon totala pe durata de viata	**35 kg CO2 eq.**
Amprenta de carbon a fazei de fabricaţie [A1–A3]	**4 kg CO2 eq.**
Amprenta de carbon a fazei de distribuţie [A4]	**0.1 kg CO2 eq.**
Amprenta de carbon a fazei de instalare [A5]	**0.1 kg CO2 eq.**
Amprenta de carbon a fazei de utilizare [B2, B3, B4, B6]	**30 kg CO2 eq.**
Amprenta de carbon a fazei de sfârşit de viaţă [C1–C4]	**0.7 kg CO2 eq.**
Raport de mediu	**Profilul ambiental al produsului**

Use Better

Materiale si ambalare

Pachet cu carton reciclabil	**Da**
Ambalaj fara plastic	**Nu**
Directiva RoHS a UE	**Conform Prin Scutire**
Regulamentul REACh	**Referinţa conţine SVHC peste prag**

Use Again

Reambalare si refabricare

Potentialul de reciclabilitate, in %	**9**
Profil circularitate	**Informatii privind sfarsitul duratei de viata**
Preluare la sfarsitul duratei de viata	**Da**

Dimensions Drawings

Dimensions

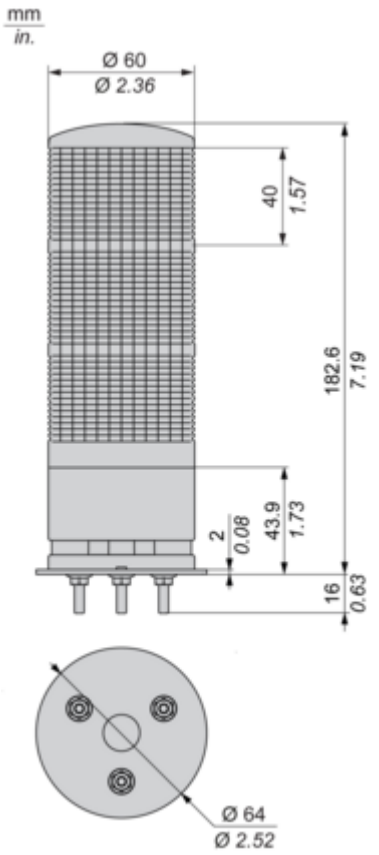

Mounting and Clearance

Mounting

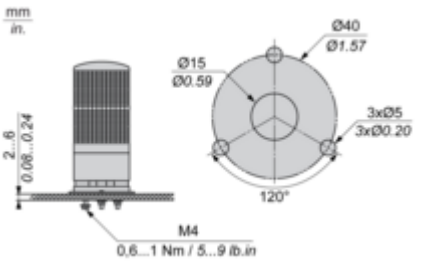

Connections and Schema

Wiring

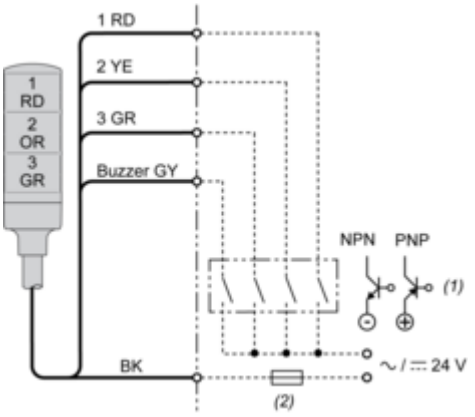

(1) “ON” for lighting and/or applying continuous sound.
(2) Fuse (rated current: 0.5 A)
RD : Red
YE : Yellow
GR : Green
GY : Grey
OR : Orange
BK : Black

Image of product / Alternate images

Alternative





Fişă tehnică produs XVGB3SW



